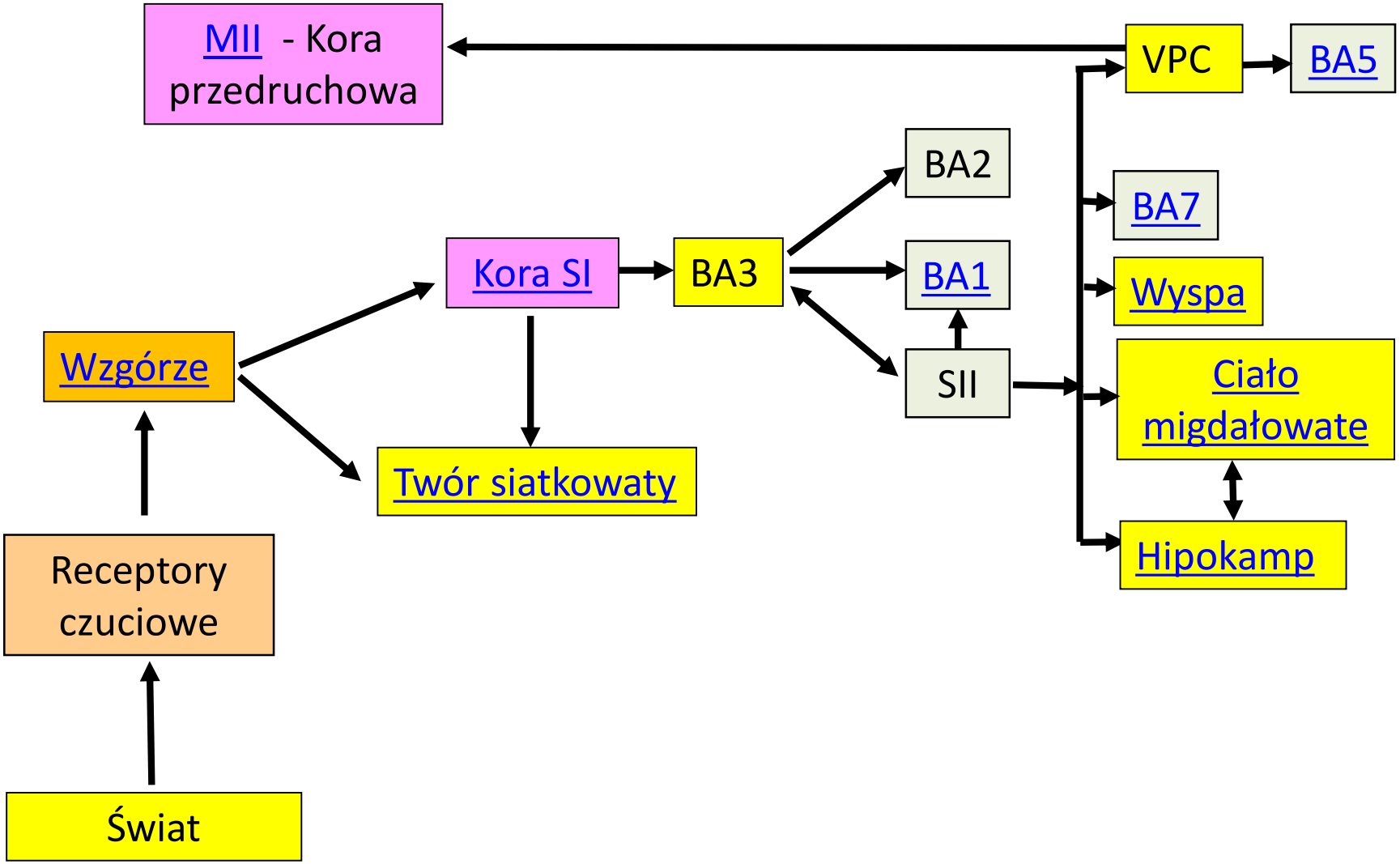Szlaki czuciowe